Electrolux PROFESSIONAL

# Modular Cooking Range Line 20lt pastakokare, el, betjänas från 1 sida med hög bakkant (utan ryggplåt), kroppshöjd 700 mm

Produkt #

Modell #

Namn #

SIS #

AIA #

**589472 (MCKCEBDDAO)** 20lt pastakokare, el, betjänas från 1 sida med hög bakkant (utan ryggplåt), kroppshöjd 700 mm

## Kort specifikation

Pos.

Enheten är konstruerad enligt DIN 18860-2 med 20 mm droppkant och 70 mm indragen sockel. Tillverkad i en robust ramkonstruktion. Arbetsyta i 2 mm 1.4301 (AISI 304). Släta arbetsytor som är enkla att rengöra. THERMODUL-Anslutningssystem ger arbetsytor med minimala skarvar som gör att fett och smuts inte kan tränga ner mellan enheterna. En multifunktionell enhet som används för att koka alla slags pasta, ris, potatis, grönsaker. Brunn i 1.4435 (AISI 316L) rostfritt stål, med automatisk vattenpåfyllning och reglering av vattentemperaturen via sensorer. Inbyggd dräneringshylla för korgarna. Säkerhetssystem och automatisk avstängning vid låg vattennivå skyddar mot överhettning. Upphöjd kant förhindrar ofrivilligt spill att komma i kontakt med maten. Standby-funktion spar energi och snabbåterställer maximal effekt. Metallvred med silikoninfattning för enklare hantering och rengöring.
Kapslingsklass IPX5
Konfiguration: Fristående med hög bakkant, betjänas från en sida.

## Huvudfunktioner

- Konstant påfyllning av vatten.
- Automatisk avstängning vid låg vattennivå: ingen överhettning.
- Produkten kan användas för att koka pasta, alla slags nudlar, ris, dumplings, grönsaker och soppor. Lämpar sig för såväl stora som små portioner.
- Servicevänlig, alla viktiga komponenter kan nås från framsidan.
- Lättengjord genomskinlig balja med rundade hörn.
- THERMODUL-anslutningssystemet ger en arbetsyta utan skarvar som inte släpper igenom smuts när enheterna är sammankopplade. Detta underlättar då en enhet behöver avlägsnas vid byte eller service.
- Metallvred med silikoninfattning för enklare hantering och rengöring. Den speciella utformningen förhindrar att det kommer in vätska eller smuts i viktiga komponenter.
- Stor synlig digital display tillverkad i härdat glas för att motstå värme och kemikalier, visar temperatur eller effektinställningar. Displayen visar även på/av-status för produkten och på/av-status för värmeelementen.
- Upphöjd kant runt baljan för att skydda mot infiltrering av smuts från bänkskivan.
- Automatisk vattenpåfyllning med två hastigheter som regleras av vattennivåsensorn vid max eller min volym.
- Vattentemperaturen styrs av elektronisk sensor och kan väljas med entingen temperatur- eller effektnivåer.
- Möjlighet till matregenerering tack vare elektronisk temperaturkontroll.
- Tre säkerhetssystem skyddar mot övertemperatur och kan återställas manuelllt utan verktyg.

## Konstruktion

- 2 mm arbetsyta i 1.4301 (AISI 304).
- Enheten konstruerad enligt DIN 18860_2 med 20 mm droppkant och 70 mm indragen sockel.
- Plan ytkonstruktion för att lätt rengöra ytorna.
- IPX5 kapslingsklass
- Vattenkärlet i 1.4435 (AISI 316L) rostfritt stål är sömlöst svetsat i produktens ovansida.
- Självbärande konstruktion.

## Hållbarhet

- Standby-funktionen sparar energi och återställer snabbt maximal effekt.

.

Electrolux PROFESSIONAL

# Modular Cooking Range Line
# 20lt pastakokare, el, betjänas från 1 sida med hög bakkant (utan ryggplåt), kroppshöjd 700 mm

Front

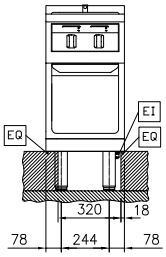


Sida

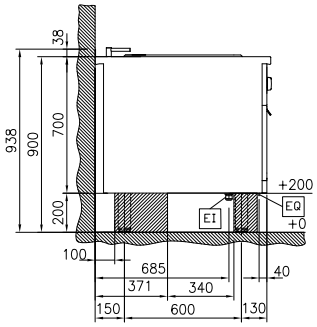


D = Avlopp
EI = Elektrisk anslutning
EQ = Ekvipotential skruv
WI = Vatten inlopp

Topp

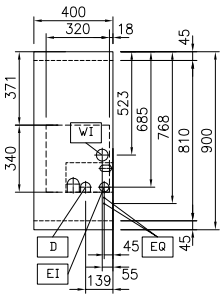


## Elektricitet

| | |
|---|---|
| **Spänning:** | 400 V/3N ph/50/60 Hz |
| **Total watt:** | 6 kW |

## Vatten

| | |
|---|---|
| **Dimensioner tillopp kallvattenledning:** | 3/4" |
| **Dimension avloppsanslutning** | 1" |

## Viktig information

| | |
|---|---|
| **Antal brunnar:** | 1 |
| **Brunnens invändiga dimensioner (bredd):** | 250 mm |
| **Brunnens invändiga dimensioner (höjd):** | 330 mm |
| **Brunnens invändiga dimensioner (djup):** | 400 mm |
| **Brunnkapacitet:** | 18 lt MIN; 24.5 lt MAX |
| **Termostat intervall:** | 40 °C MIN; 90 °C MAX |
| **Yttermått, bredd** | 400 mm |
| **Yttermått, djup** | 900 mm |
| **Yttermått, höjd** | 700 mm |
| **Nettovikt:** | 73 kg |
| **Konfiguration:** | på bas;betjänas från en sida |

## Hållbarhetsdata

| | |
|---|---|
| **Effekt, min:** | 8.7 Amps |



Företaget förbehåller sig rätten att göra ändringar i de produkter utan föregående meddelande.


2026.05.27

## Övriga Tillbehör

- Kopplingsräls, TL90 med högbakkant PNC 912499 ❑
- Fronträcke, 400mm lång x 130 mm djup PNC 912522 ❑
- Fronträcke, 400mm lång x 200 mm djup PNC 912552 ❑
- Fällbar hylla, 300x900mm PNC 912581 ❑
- Fällbar hylla, 400x900mm PNC 912582 ❑
- Fixerad sidohylla, 200x900mm PNC 912589 ❑
- Fixerad sidohylla, 300x900mm PNC 912590 ❑
- Fixerad sidohylla, 400x900mm PNC 912591 ❑
- Rostfri frontsockel, 400mm lång, höjd = 200 mm PNC 912630 ❑
- Rostfri sidosockel, höger o vänster, installation mot vägg, 900mm djup, höjd = 200 mm PNC 912660 ❑
- Rostfri sidosockel, höger o vänster, rygg-mot-rygg, 1800mm djup, höjd = 200 mm PNC 912663 ❑
- Komplett rostfri sockel, installation mot vägg, 400mm bredd, höjd = 200 mm, TL90 PNC 912935 ❑
- Komplett rostfri sockel, fristående, 400mm bredd, höjd = 200 mm, TL90 PNC 912954 ❑
- Kopplingsräls för enheter m hög bakkant, vänster PNC 912981 ❑
- Kopplingsräls för enheter m hög bakkant, höger PNC 912982 ❑
- Ryggpanel, 400x700mm, för enheter med högbakkant PNC 913009 ❑
- Rostfri sidopanel (12mm), 900x700mm, för enhet med högbakkant, vänster sida PNC 913101 ❑
- Rostfri sidopanel (12mm), 900x700mm, för enhet med högbakkant, höger sida PNC 913105 ❑
- Sido-kopplingsräls för slätsittande vänster sidopanel, TL90 med hög bakkant PNC 913117 ❑
- Sido-kopplingsräls för slätsittande höger sidopanel, TL90 med hög bakkant PNC 913118 ❑
- 2 korgar till 20lt pastakokare PNC 913135 ❑
- 4 korgar till 20lt pastakokare PNC 913136 ❑
- Ram som stöd för 4 korgar till 20lt pastakokare PNC 913138 ❑
- Lock till 20lt pastakokare PNC 913148 ❑
- Sido-kopplingsräls (12mm) för TL 90 med hög bakkant, vänster PNC 913208 ❑
- Sido-kopplingsräls (12mm) för TL 90 med hög bakkant, höger PNC 913209 ❑
- U-list, sammansättning, rygg mot rygg, hög bakkant TL80/85/90 PNC 913226 ❑
- Profil, D900, TL Övrig Maskin PNC 913232 ❑
- ENERGY OPTIMIZER KIT 14A - TL80/85/90 PNC 913244 ❑
- Förstärkt sidopanel, vänster, endast i samband med sidohylla PNC 913267 ❑
- Förstärkt sidopanel, höger, endast i samband med sidohylla PNC 913269 ❑
- - NOT TRANSLATED - PNC 913643 ❑
- - NOT TRANSLATED - PNC 913644 ❑
- - NOT TRANSLATED - PNC 913655 ❑
- - NOT TRANSLATED - PNC 913663 ❑
- - NOT TRANSLATED - PNC 913672 ❑
- Rostfri sidopanel, 900x700mm, slätsittande, för fristående installation, vänster/höger (skall bara användas vid installation mot något annat) PNC 913688 ❑


Företaget förbehåller sig rätten att göra ändringar i de produkter utan föregående meddelande.